回転ストッパー取付けねじ判別方法

S1MWYH/V249N

【 同梱品　回転ストッパー本体　取付けねじM4×12ﾄﾗｽねじ2本　M4×16ﾄﾗｽねじ2本 】

製品シリーズにより回転ストッパーを取り付けるねじの長さが異なります。

下図の要領－1、要領－2を参照の上ねじの長さを判別し使用してください。

要領－1

たて枠の寸法が70mmと100mmの商品があります。たて枠の寸法を測定してください。

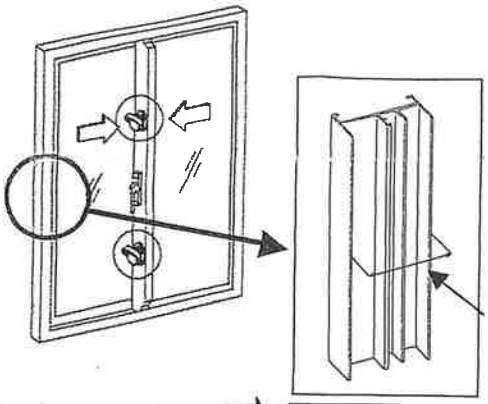

たて枠寸法　70mm ⇨ 要領－2 で判別

たて枠寸法100mm ⇨ **M4×16ﾄﾗｽねじ使用**

要領－2

サッシ中央上部に図のような楕円状のキャップの有無を確認してください。

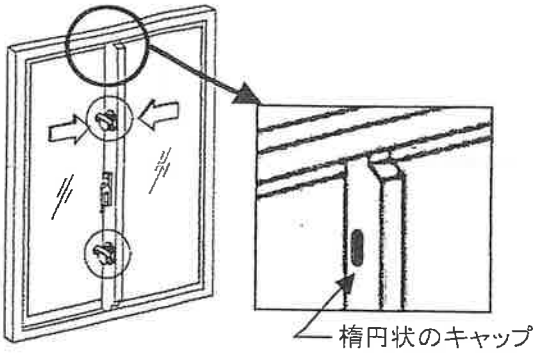

楕円形状のキャップ**有** ⇨ **M4×12ﾄﾗｽねじ使用**

楕円形状のキャップ**無** ⇨ **M4×16ﾄﾗｽねじ使用**

回転ストッパー取付けねじ判別方法

S1MWYH/V249N

【 同梱品　回転ストッパー本体　取付けねじM4×12ﾄﾗｽねじ2本　M4×16ﾄﾗｽねじ2本 】

製品シリーズにより回転ストッパーを取り付けるねじの長さが異なります。

下図の要領－1、要領－2を参照の上ねじの長さを判別し使用してください。

要領－1

たて枠の寸法が70mmと100mmの商品があります。たて枠の寸法を測定してください。

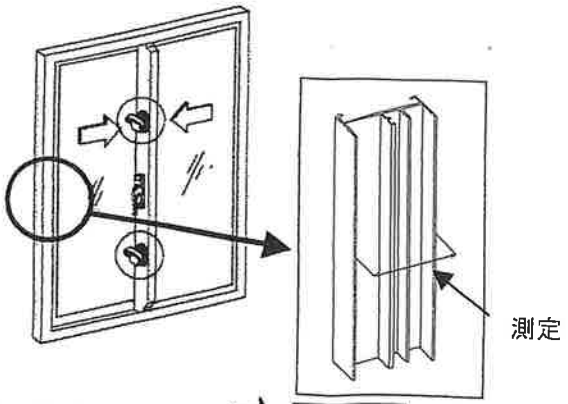

たて枠寸法　70mm ⇨ 要領－2 で判別

たて枠寸法100mm ⇨ **M4×16ﾄﾗｽねじ使用**

要領－2

サッシ中央上部に図のような楕円状のキャップの有無を確認してください。

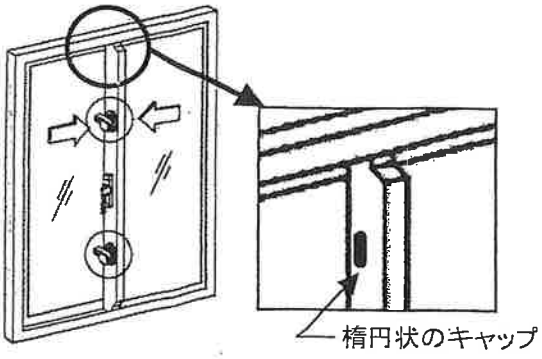

楕円形状のキャップ**有** ⇨ **M4×12ﾄﾗｽねじ使用**

楕円形状のキャップ**無** ⇨ **M4×16ﾄﾗｽねじ使用**