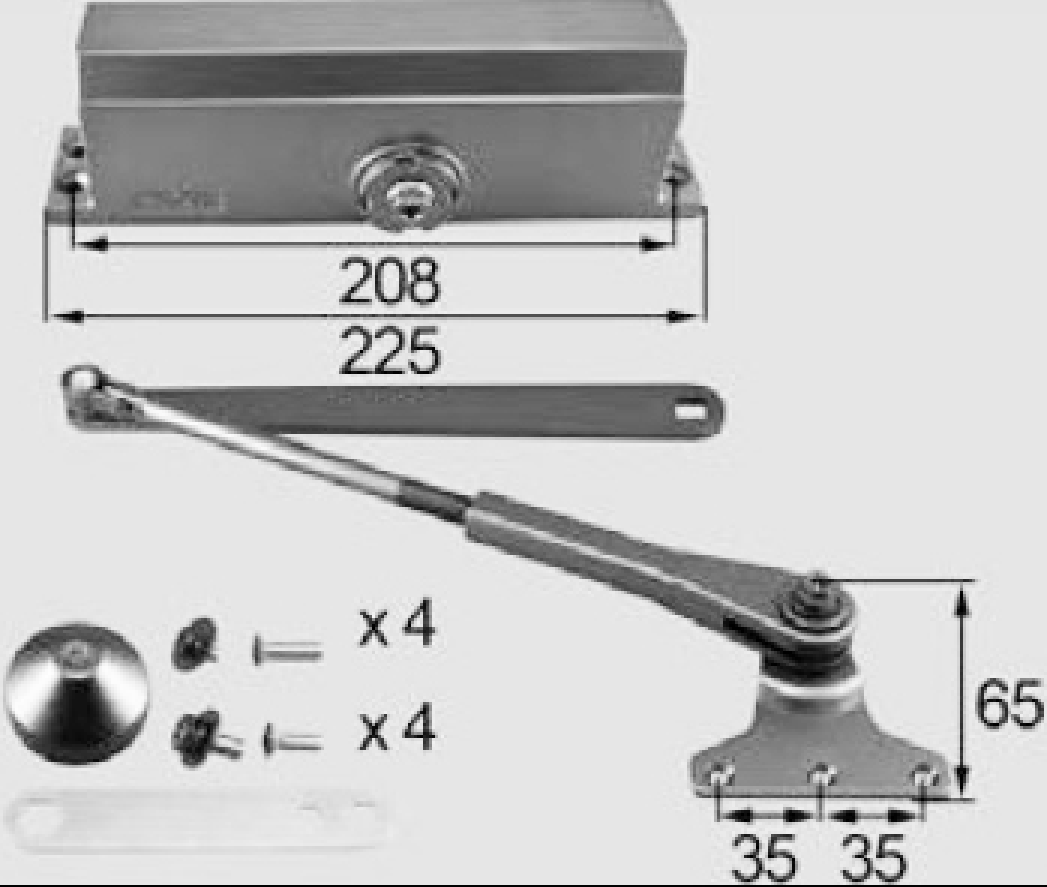
208
225
x 4
x 4
65
35
35

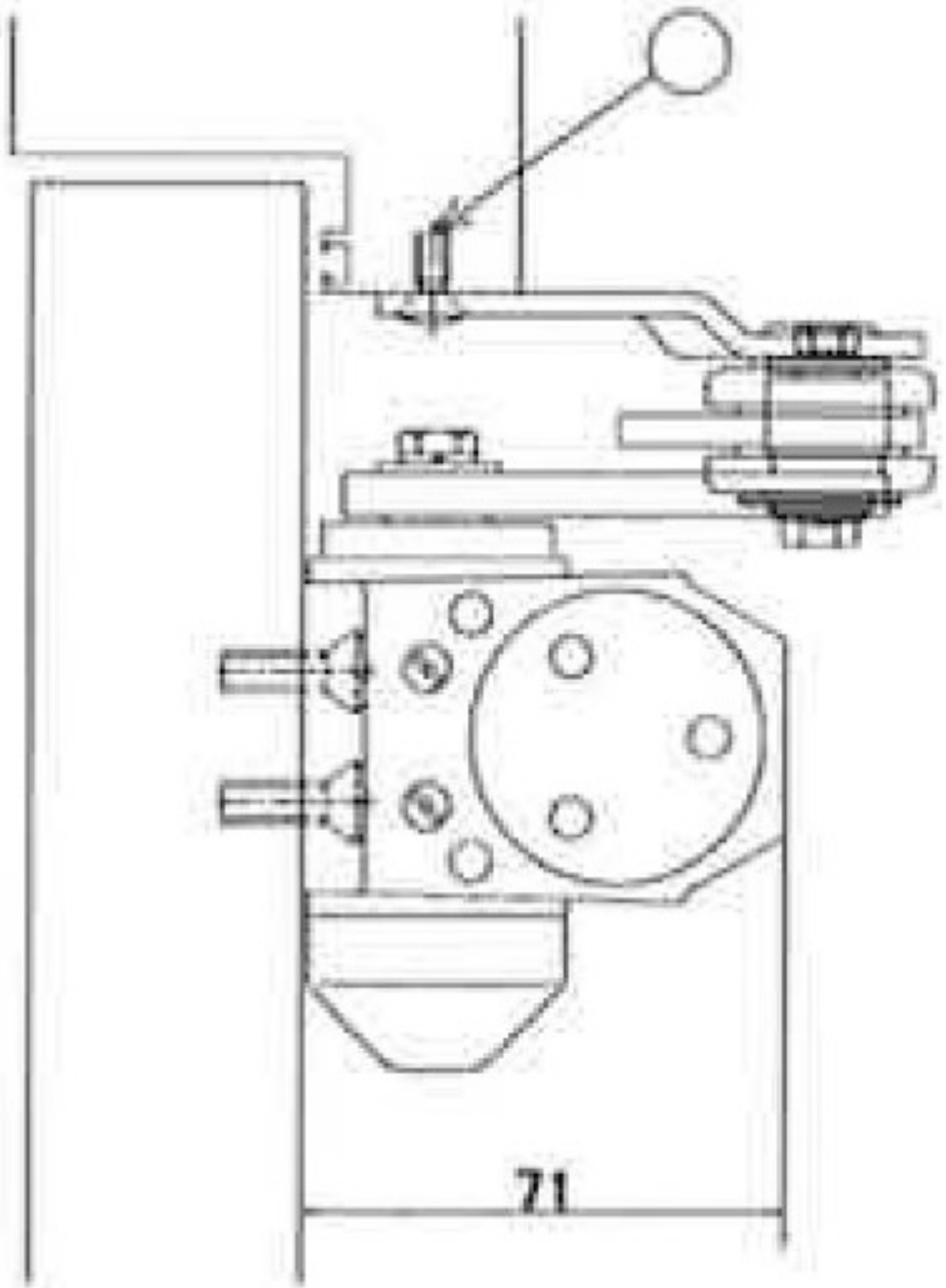
71

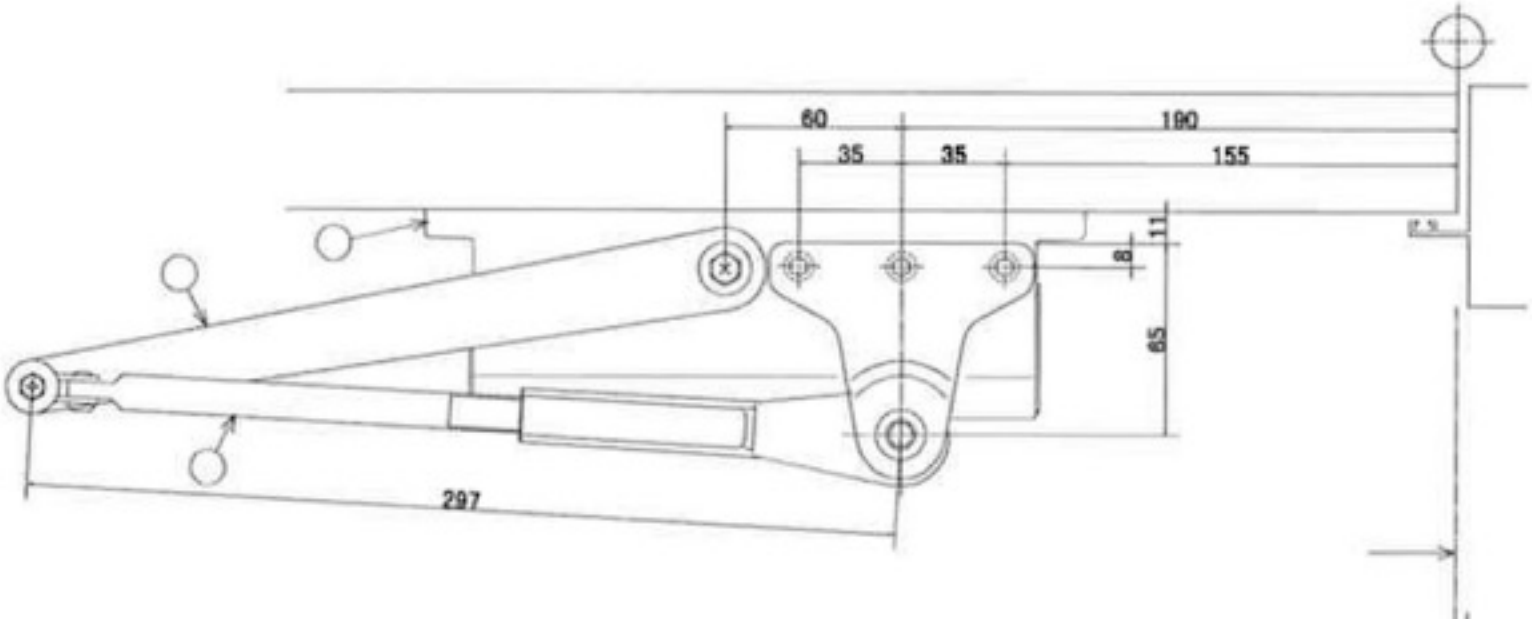
60
190
35
35
155
11
8
65
297

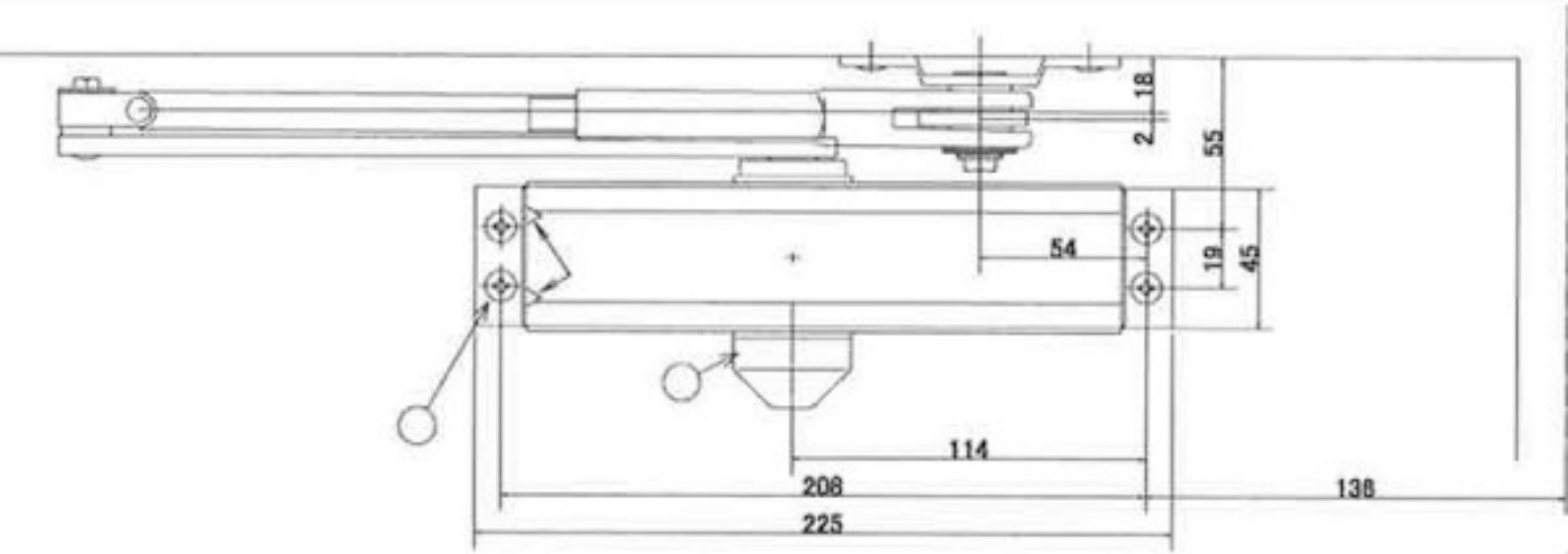
18
2
55
54
19
45
114
208
225
136